CS3001

Batterie - Test - System

Handlich, einfach in der Bedienung,

Erweiterbar auf bis zu 120 Eingänge

Blockspannungen von ± 16,6 VDC

600 VDC CAT III

Testen mehreren Batterien gleichzeitig

Das System CS-3001 ist ein modular aufgebautes Messsystem, zur professionellen Durchführung von Kapazitätsprüfungen an Batterieanlagen bis zu 600V.
Während eines Kapazitätstests können sich die Blockspannungen einer Batterie schnell verändern. Diese Spannungsveränderungen werden präzise und zuverlässig mit den frei erweiterbaren Modulen CS.3001/6 erfasst und aufgezeichnet. Zur Kontaktierung der Batterie können handelsübliche 4 mm Sicherheitsmessleitungen mit Prüfklemmen, oder kundenspezifisch konfektionierte Messleitungen verwendet werden. Neben der Blockspannungsmessung werden der Lade-/Entladestrom und die Batteriegesamtspannung mit dem Modul CS-3001/UI erfasst. Die Messmodule sind untereinander durch ein Patchkabel verbunden. Die Bleutooth-Schnitstelle zur Kommunikation mit einem Computer und die erforderliche Spannungsversorgung sind im CS-3001/PU Modul integriert. Die mitgelieferte Software unterstützt zwei aktive Bluetooth-Verbindungen. Somit könnten z.B. zei Batterien mit jeweils 108 Zellen parallel geprüft werden.

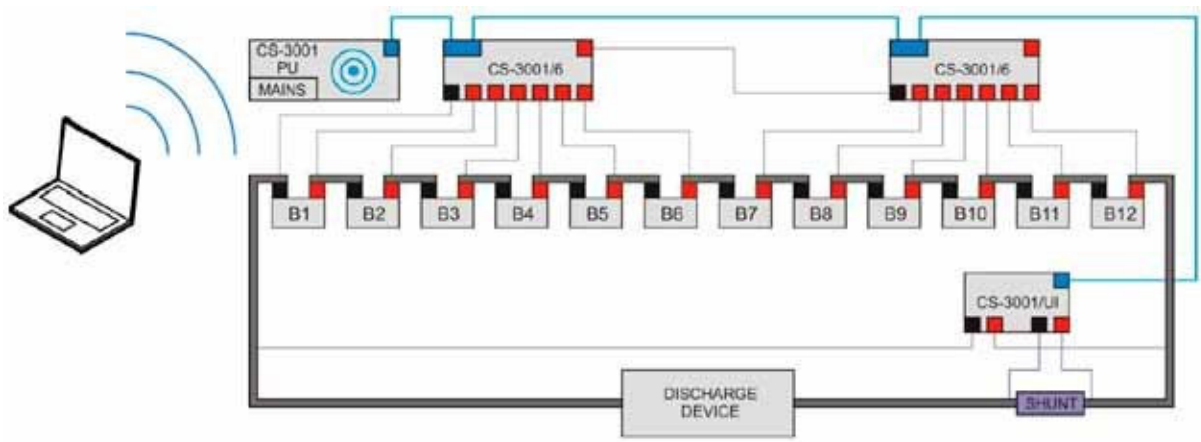

Anschlussbeispiel eine 24 VDC Batterie

ICS Schneider Messtechnik GmbH
Briesestraße 59
D-16562 Hohen Neuendorf / OT Bergfelde

Tel.: 03303 / 504066
Fax: 03303 / 504068

info@ics-schneider.de
www.ics-schneider.de

Technische Daten

Messpunkte:

CS – 3001/6	
Blockspannungen	6
CS – 3001/UI	
Batteriespannung	1
Strom	1

DC Eingangsbereich

Input	Range
Blockspannung	±16,6V
Batteriespannung	600V
Strom (zwei Bereiche)	±100mV / ±1V

Auflösung

Bereich DC	Auflösung	Genauigkeit
15V	1,00 mV	±0,05% ±2 Digits
600V	100 mV	±0,10% ±2 Digits
100mV	0,01 mV	±0,10% ±2 Digits
1000mV	0,10 mV	±0,10% ±2 Digits

Weitere Daten

Spannungsvers.	110-230V, 47-63Hz
Betriebs-temperatur	+10°C – +40°C +50°F - +104°F
Lagertemperatur	+5°C – +50°C +41°F - +122°F

Modul-Abmessungen (L x W x H):
150mm x 92mm x 28mm

Alle gemachten Angaben beziehen sich auf eine Umgebungstemperatur von +25°C.

Das System verwendet keine anfälligen mechanischen Relais zur Selektion der Block-spannungen. Die analogen Eingangssignale sind vom Kommunikationsbus nach **CAT III** (600VDC) getrennt. Die Prüfspannung beträgt 5000VDC. Der Messbereich der Block-spannungen beträt ±15V. Damit werden auch vorkommende Umkehrungen der Spannungs-potenziale zuverlässig erfasst.

Schnittstellen

- RS485 (Patchkabel, Module untereinander)
- Bluetooth (CS-3001/PU, Kommunikation mit PC)

Software

Eine vollständige Batterie-Management Software gehört zum Lieferumfang.

Lieferumfang

- CS-3001/PU
- CS-3001/UI
- CS-3001/6 (Anzahl der Module ist Abhängig von der Anwendung)
- Ein Satz 4mm-Sicherheitsmessleitungen mit Prüfklemmen
- Ein Satz Patchkabel
- Software

Vereinfachtes Testen einer USV

Zur einfacheren Kontaktierung im Kabinett müssen nicht alle Eingänge eines Moduls belegt werden, es reicht nur die Blöcke auf einer Etage anzuschließen:

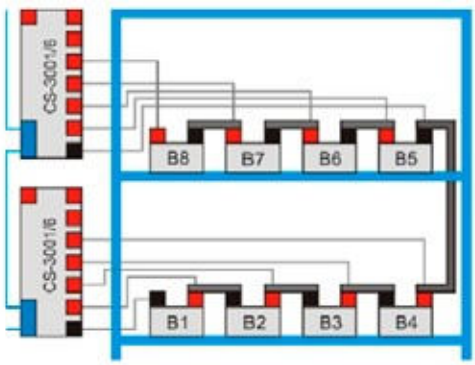

Beispielgrafik

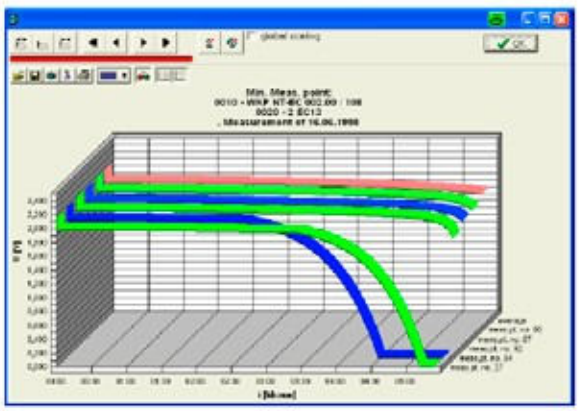

ICS Schneider Messtechnik GmbH
Briesestraße 59
D-16562 Hohen Neuendorf / OT Bergfelde

Tel.: 03303 / 504066
Fax: 03303 / 504068

info@ics-schneider.de
www.ics-schneider.de