SCHNEIDER MESSTECHNIK

IFA 505 - Taupunktsensor - für OEM Anwendungen

IFA 505 - die neue Generation Taupunktsensoren zur Restfeuchtemessung in Druckluft und Gasen

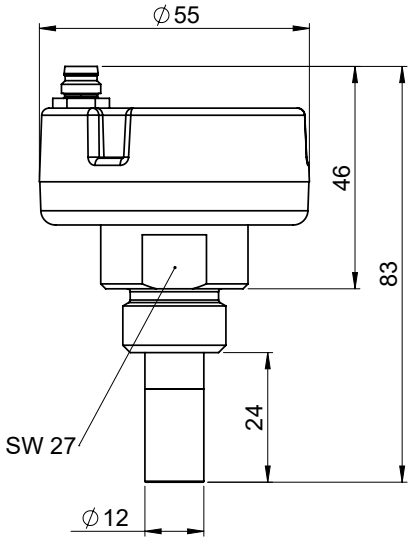

Besondere Vorteile:

- Optimierte Bauform für enge Platzverhältnisse innerhalb Trocknungsanlagen
- Messbereich -80...20°Ctd
- Extrem langzeitstabil
- Analogausgang 4...20 mA oder Modbus-RTU Schnittstelle
- Betauungsunempfindlich
- Schnelle Angleichzeit
- Druckfest bis 350 bar (Sonderversion)
- **NEU:** Höhere Auflösung des Sensorsignals durch verbesserte Auswerteelektronik
- **NEU:** Sensordiagnose vor Ort mit Handgerät oder Service Software

BESCHREIBUNG	BESTELL-NR.
IFA 505 Taupunktsensor für Adsorptionstrockner -80°...20°Ctd inkl. Werkszertifikat, 4…20 mA Analogausgang (2-Draht-Technik) oder Modbus RTU Schnittstelle	0699 0505
Optionen für IFA 505:	
Option Max. Druck FA5xx 350 bar	Z699 0515
Option Sonderskalierung FA5xx, 4…20 mA=__ … __ g/m³, ppm etc.	Z699 0514
Weiteres Zubehör:	
Standard-Messkammer bis 16 bar	0699 3390
Hochdruck-Messkammer bis 350 bar	0699 3590
Messkammer aus Edelstahl (1.4305)	0699 3290
Service Software für Taupunkt-Sensoren, inkl. PC Anschluss-Set. USB Anschluss und Schnittstellenadapter zum Sensor	0554 2007
Kalibrierung und Abgleich:	
Präzisionsabgleich bei -40°Ctd oder 3°Ctd inkl. ISO-Zertifikat	0699 3396
Zusätzlicher Kalibrierpunkt frei wählbar	0700 7710

TECHNISCHE DATEN IFA 505	
Messbereich:	-80...20°Ctd, -60...30°Ctd, -20...50°Ctd
Genauigkeit:	± 1°C bei +50...-20°Ctd ± 2°C bei -20...-50°Ctd ± 3°C bei -50...-80°Ctd
Druckbereich:	-1...50 bar Sonderversion bis 350 bar
Stromversorgung:	24 VDC (10...36 VDC)
Schutzart:	IP 65
EMV:	Nach DIN EN 61326-1
Einsatztemperatur:	-20...70 °C
Anschluss:	M8, 4-polig
PC-Anschluss:	Modbus-RTU Schnittstelle (RS 485)
Ausgang:	4...20 mA in 2-Draht-Technik oder RS 485 Modbus
Bürde für Analogausgang:	< 500 Ω
Einschraubewinde:	G1/2“
Über Service-Software: **Einheiten wählen** **Skalierung**	% RH, °Ctd, g/m³, mg/m³, ppm V/V 4...20 mA ändern
Werkstoff Gehäuse:	Zinklegierung
Sensorschutz:	Sinterfilter 50 µm Edelstahl

ICS Schneider Messtechnik GmbH
Briesestraße 59
D-16562 Hohen Neuendorf / OT Bergfelde
Tel.: 03303 / 504066
Fax: 03303 / 504068
info@ics-schneider.de
www.ics-schneider.de