Dynisco

Modell
MDT435 F
MDT467 F

ICS SCHNEIDER MESSTECHNIK GmbH

CE

neu!

Neue Generation 2-Leiter Massedrucktransmitter mit exzellenter Störsicherheit und „Auto-Zero“, Serie MDT435F / MDT467F

Beschreibung

Die neue Drucktransmitter Serie MDT ist speziell für den problemlosen Einsatz in kritischer Umgebung mit hohen Störpotentialen entwickelt worden, wobei auch bei Anschlusskabeln ohne Schirm das Stromsignal 4-20mA störsicher über weite Distanzen übertragen werden kann.
Eine weitere Verbesserung ist die neue Art des Nullpunktabgleichs durch die “Auto-Zero” Funktion, die vor Ort durch Drucktaste am Aufnehmer oder von der entfernten Warte aus initiiert werden kann. Der anstehende Prozessdruck wird durch den integrierten 2-Leiter Verstärker in ein proportionales Stromsignal 4-20mA umgewandelt.
Diese Versionen haben einen speziellen, kurzen Druckfühlerkopf mit Montagemutter ½”-20 UNF Gewinde und flexibler, teilweise freier Kapillare bis zum Verstärkergehäuse. Sie sind deshalb besonders geeignet für den Einsatz bei beengten Platzverhältnissen.
Ein weiterer Vorteil ist die im Aufnehmer integrierte elektrische Bereichs-Kaliberiereinrichtung.

Besonderheiten

- Einfacher und preiswerter ungeschirmter 2-Leiter-Anschluss in härtester Störfeld-Umgebung
- Rationeller „Auto-Zero“-Abgleich für Nullpunktjustierung durch Drucktaste am Aufnehmer oder von der Warte bzw. Steuerung
- 4-20mA 2-Leiter Signalausgang
- Integrierte elektronische Kaliberiereinrichtung
- Einsatzbereich bis 400°C Mediumstemperatur
- Kleiner Fühlerkopf für begrenzten Einbauraum
- Definiertes Signalverhalten im Fehlerfall nach NE 43

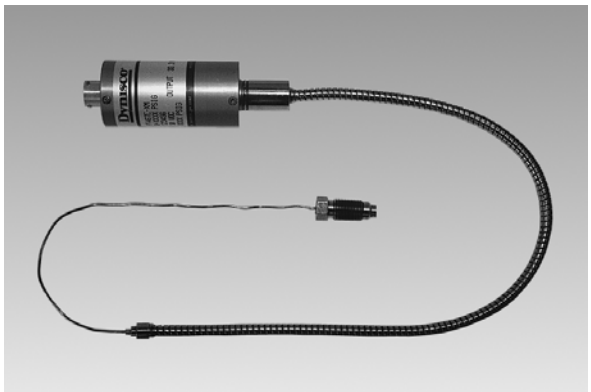

Technische Daten / Betriebsdaten

Druckbereich	0 - 35 Bar bis 0 - 2000 Bar
Genauigkeit	MDT435F ± 0,5 % v.E. - bis 50 Bar ± 1 % v.E. MDT467F ± 1 % v.E.
Reproduzierbarkeit	MDT435F ± 0,1 % v.E. - bis 50 Bar ± 0,2 % v.E. MDT467F ± 0,2 % v.E.
Auflösung	unendlich
Max. Überlastbarkeit (ohne Einfluss auf Betriebsdaten)	2 x Druckbereich für Bereich 1000 und 1400 Bar max. 1750 Bar und max. 2450 Bar für Bereich 2000 Bar
Berstdruck	6 x Druckbereich max. 3000 Bar
Werkstoff in Berührung mit dem Medium	15-5 PH SST (Mat. Nr. 1.4545) DyMax™ beschichtet

Elektrische Daten

Mess-System	4-armiger Dehnungsmessstreifen (DMS)
Interner Kalibrierpunkt	80 % vom Endwert ± 1%
Ausgangssignal	2-Leiter 4 - 20 mA
Speisespannung	12 - 36 V DC
Justierung Nullpunkt	Durch „Auto-Zero“-Abgleichfunktion
„Auto-Zero“-Abgleich Nullpunkt starten	1. Vor Ort durch Drucktaste am Aufnehmer 2. Extern von Warte / Zentralsteuerung durch Kurzschließen „NP“- mit „GND“-Leitung
Bereichsabgleich durch Kalibrierwert 80% v.E.	Kurzschließen Anschlüsse „CAL“- und „GND“ vor Ort am Aufnehmer oder von Warte / Zentralsteuerung
Belastungswiderstand	1200 Ω bei 36 VDC 500 Ω bei 24 VDC
Isolationswiderstand	1000 MΩ bei 50 VDC
Signalausgang im Fehlerfall	Signalpegel für „Ausfallsignale“ nach NAMUR Empfehlung NE 43: ≤3,6 mA oder ≥21 mA

ICS Schneider Messtechnik GmbH
Briesestraße 59
D-16562 Bergfelde / Berlin
Tel.: 03303 / 50406
Fax: 03303 / 504068
info@ics-schneider.de
www.ics-schneider.de

SCHNEIDER MESSTECHNIK GmbH

Dynisco

Modell
MDT435 F
MDT467 F

Temperatureinflüsse

Membrane		**Gehäuse**	
Max. Temperatur	400 °C	Max. Temperatur	85 °C
Nullpunktabweichung bei Temperatur-schwankungen	MDT435F < 0,2 Bar / 10 °C MDT467F < 0,4 Bar / 10 °C	Nullpunktabweichung bei Temperatur-schwankungen	± 0,2 % v.E. / 10 °C
		Empfindlichkeits-abweichung bei Temperaturschwan-kungen	MDT435F ±0,1% v.E./10°C bis 50 Bar ±0,2% v.E./10°C MDT467F ±0,3% v.E./10°C

Abmessungen

MDT435F / MDT467F

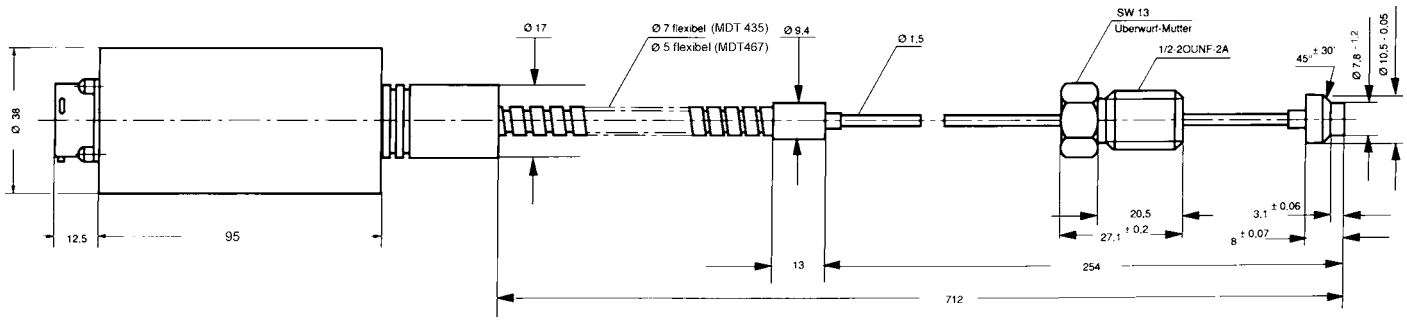

Zubehör

Reinigungswerkzeugsatz, Werkzeugsatz, Prozessanzeige UPR700, Prozessregler ATC770

Bestellspezifikationen

MDT4XX F - XXX - XXX

Ausgang
F = 2-Leiter mA

Option

Druckbereich

						2C	=	0 - 200	Bar	**1M**	= 0 - 1000 Bar
35[1]	=	0 - 35	Bar			**3,5C**	=	0 - 350	Bar	**1,4M**	= 0 - 1400 Bar
50[1]	=	0 - 50	Bar			**5C**	=	0 - 500	Bar	**2M**	= 0 - 2000 Bar
1C	=	0 - 100	Bar			**7C**	=	0 - 700	Bar		

[1] nur MDT435F

01/2004

ICS Schneider Messtechnik GmbH
Briesestraße 59
D-16562 Bergfelde / Berlin

Tel.: 03303 / 50406
Fax: 03303 / 504068

info@ics-schneider.de
www.ics-schneider.de